WYWROTKA TRÓJSTRONNA ENTREPRISE ALUMINIOWA

DMPT3 / PCU60

SC - L3

NADWOZIE

- Podłoga skrzyni z blachy aluminiowej, jakość: 5083 H16, grubość 3,5 mm
- Podłużnice z profili skrzynkowych wyciskanych, grubość 3 mm, wysokość 120 mm, oraz krawędzie burt z profili skrzynkowych, grubość 3,5 mm, pod powierzchnią ładunkową
- Burty boczne z profilu wyciskanego aluminiowego, wysokość 400 mm (385 mm wewnątrz), użyteczna wysokość wewnętrzna 388,5 mm, ścianka podwójna u góry i u dołu o grubości 2,8 mm, ścianka pojedyncza o grubości 3,5 mm pośrodku, opuszczane, demontowalne, zamienne (prawa/lewa)
- Uchwyt ryglujący zintegrowany w grubości burty
- Ściana przednia, użyteczna wysokość wewnętrzna 450 mm, użytkowa 450 mm, ścianka podwójna u góry i u dołu o grubości 2,6 mm, ścianka pojedyncza o grubości 3,5 mm pośrodku
- Krata ochronna kabiny aluminiowa, o średnicy drutu 5 mm, z ramą z profili wyciskanych, demontowalna, bez wystających rogów
- Burta tylna aluminiowe Easydoor, wysokość 450 mm, ścianka podwójna u góry i u dołu o grubości 2,8 mm, ścianka pojedyncza o grubości 3,5 mm pośrodku, otwieranie automatyczne za pomocą krzywki pod kątem 15° (prześwit burty 520 mm) oraz otwieranie ręczne w dół.
- Gumowe ograniczniki otwarcia na burtach bocznych i tylnej
- Słupki tylne ze stali ocynkowanej, grubość 3 mm, demontowalne, ze śrubą mocującą dociągającą oraz osadzeniem stożkowym
- Błotniki opływowe z polipropylenu, ze wspornikami z surowego aluminium
- Śruby i nakrętki z powłoką cynk-nikiel (5 razy bardziej odporną niż standardowe cynkowanie)
- Wywrot na kulach i widełkach aluminiowych, styk na elastomerze
- Sworznie ryglujące ze stali z powłoką cynk-nikiel, z elementem zapobiegającym błędnej obsłudze
- Krawędź burty przystosowana do mocowania pasami
- Pierścienie mocujące zintegrowane z krawędziami burt, certyfikowane TÜV DIN EN 12640, 800 daN
- Krótki wysięg wywrotu: 340 mm
- Kratki ochronne świateł
- Skrzynia narzędziowa za kabiną, aluminiowa, 600 × 1300 × 2000 mm, częściowo malowana (drzwiczki malowane) – dostarczana bez półki – **RRBX2**

PODRAMA

- Mechanizm wywrotu z profili aluminiowych, grubość od 4,5 do 12 mm
- Wywrot za pomocą SIŁOWNIKA NOŻYCOWEGO (nie wystaje z podramy)
- Kąt wywrotu do tyłu 48° oraz na bok 45°
- Zespół elektropompy 12 V
- Zbiornik 3-litrowy
- Ciśnienie hydrauliczne 320 bar
- Pilot przewodowy w kabinie

BEZPIECZEŃSTWO

- Elektrozawór bezpieczeństwa na siłowniku
- Wyłącznik nadprądowy
- Podpórka zabezpieczająca
- Sygnalizator dźwiękowy
- Podwójne zabezpieczenie na uchwytach burt
- Podwójne zabezpieczenie na górnych zawiasach burty

OPCJE

- Homologowane osłony boczne z aluminium, malowane proszkowo na kolor czarny (seryjnie w N2 i e-Tech, opcja w N1) – **SMOL0**
- Światła boczne seryjnie w pojazdach >6 m
- Belka przeciwwjazdowa (Triva) z zaczepem mieszanym 35 kg – **RPB00**

WYKOŃCZENIE CZĘŚCIOWO MALOWANE

- Śrutowanie + podkład proszkowy 60 µm + lakier proszkowy 60 µm w kolorze szarym JPM / RAL 7004 dla burt bocznych i tylnej, uchwytu na drabinę oraz słupków tylnych.
- Pozostałe elementy w stanie surowym

WYWROTKA TRÓJSTRONNA ENTREPRISE ALUMINIOWA

DMPT3 / PCU60

SC - L3

GABARYTY / WARIANTY

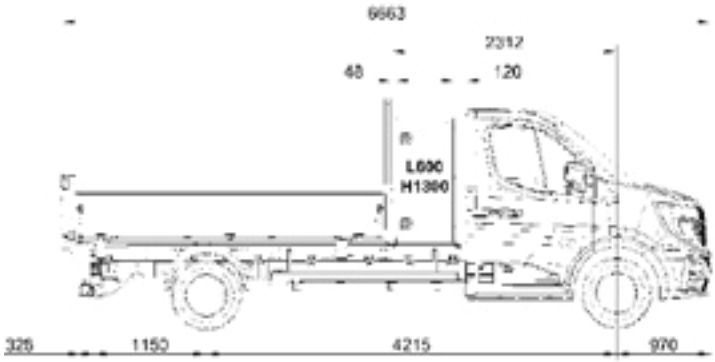

SC L3 TR RS - SC L3 e-Tech RS - SC L3 PR RJ

ŁADOWNOŚĆ NETTO WYWROTU I MASA NADWOZIA

Obciążenie równomiernie rozłożone
Masy podane są orientacyjnie. Tolerancje grubości blach stosowanych przez dostawców stali lub aluminium nie pozwalają nam zagwarantować masy z dokładnością do +/- 10%.

Długość skrzyni wywrotki trójstronnej *(w mm)*	Długość użytkowa *(w mm)*	Ładowność netto wywrotu *(w tonach)*	Masa nadwozia *(w kg)*
3300	3260	4,69	541

ORAZ AŻ DO 5 LAT GWARANCJI NA NADWOZIE

GWARANCJA 2 LATA

Przy zakupie nadwozia

GWARANCJA 3 LATA

3. rok gratis po zarejestrowaniu nadwozia

GWARANCJA 5 LATA

JPM proponuje wydłużenie gwarancji o 2 lata

JPM, marzec 2026. Zdjęcie ma charakter poglądowy. Firma JPM zastrzega sobie prawo do zmiany niniejszej karty technicznej bez uprzedzenia.