SKRZYNIA TYLNA ALUMINIOWA

DMPT0 / PCU58

SC - L3

NADWOZIE

• Podłoga skrzyni z blachy aluminiowej, jakość: 5083 H16, grubość 3,5 mm
• Podłużnice z profili skrzynkowych wyciskanych, grubość 3 mm, wysokość 120 mm, oraz krawędzie burt z profili skrzynkowych, grubość 3,5 mm, pod powierzchnią ładunkową
• Burty boczne z profilu wyciskanego aluminiowego, wysokość 400 mm (385 mm wewnątrz), ścianka podwójna u góry i u dołu o grubości 2,8 mm, ścianka pojedyncza o grubości 3,5 mm pośrodku, opuszczane, demontowalne, zamienne (prawa/lewa)
• Uchwyt ryglujący zintegrowany w grubości burty
• Ściana przednia, użyteczna wysokość wewnętrzna 450 mm, ścianka podwójna u góry i u dołu o grubości 2,6 mm, ścianka pojedyncza o grubości 3,5 mm pośrodku
• Krata ochronna kabiny aluminiowa, o średnicy drutu 5 mm, z ramą z profili wyciskanych, demontowalna, bez wystających rogów
• Burta tylna Easydoor aluminiowa, wysokość 450 mm, ścianka podwójna u góry i u dołu o grubości 2,8 mm, ścianka pojedyncza o grubości 3,5 mm pośrodku, otwieranie automatyczne za pomocą krzywki pod kątem 15° (prześwit burty 520 mm)
• Gumowe ograniczniki otwarcia na burtach bocznych i tylnej
• Słupki tylne ze stali ocynkowanej, grubość 3 mm, demontowalne, ze śrubą mocującą dociągającą oraz osadzeniem stożkowym
• Błotniki opływowe z polipropylenu, ze wspornikami z surowego aluminium
• Śruby i nakrętki z powłoką cynk-nikiel (5 razy bardziej odporną niż standardowe cynkowanie)
• Oś wywrotu bez smarowania
• Krawędź burty przystosowana do mocowania pasami
• Pierścienie mocujące zintegrowane w krawędziach burt, certyfikowane TÜV DIN EN 12640, 800 daN
• Krótki wysięg wywrotu: 250 mm
• Kratki ochronne świateł
• Skrzynia narzędziowa za kabiną, aluminiowa, 600 × 1300 × 2000 mm, częściowo malowana (drzwiczki malowane) – dostarczana bez półki – **RRBX2**

PODRAMA

• Mechanizm wywrotu z profili aluminiowych, grubość od 4,5 do 12 mm
• Wywrot za pomocą siłownika VERIN 3 lub 4 stopniowego (nie wystaje z podramy)
• Kąt wywrotu do tyłu 46°
• Zespół elektropompy 12 V
• Zbiornik 7-litrowy
• Ciśnienie hydrauliczne 180 bar
• Pilot przewodowy w kabinie

BEZPIECZEŃSTWO

• Elektrozawór bezpieczeństwa na siłowniku
• Wyłącznik nadprądowy
• Podpórka zabezpieczająca
• Podwójne zabezpieczenie na uchwytach burt
• Podwójne zabezpieczenie na górnych zawiasach burty

OPCJE

• Homologowane osłony boczne z aluminium, malowane proszkowo na kolor czarny (seryjnie w N2 i e-Tech, opcja w N1) – **SMOL0**
• Światła boczne seryjnie w pojazdach >6 m
• Belka przeciwwjazdowa (Triva) z zaczepem mieszanym 35 kg – **RPB00**

WYKOŃCZENIE CZĘŚCIOWO MALOWANE

• Śrutowanie + podkład proszkowy 60 µm + lakier proszkowy 60 µm w kolorze szarym JPM / RAL 7004 dla burt bocznych i tylnej, uchwytu na drabinę oraz słupków tylnych.
• Pozostałe elementy w stanie surowym

SKRZYNIA TYLNA ALUMINIOWA

DMPT0 / PCU58

SC - L3

GABARYTY / WARIANTY

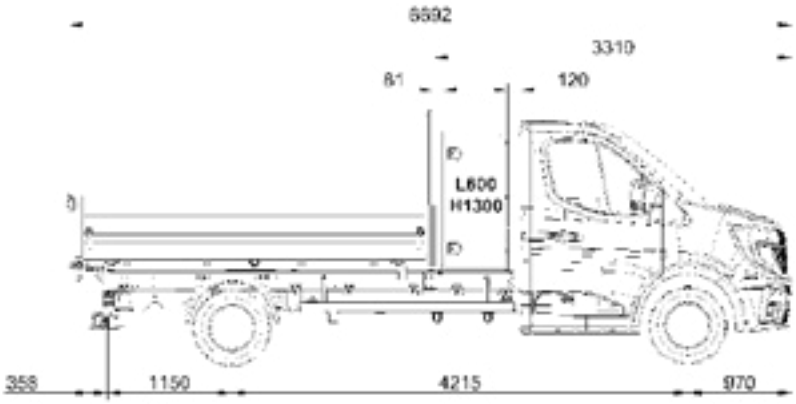

SC L3 TR RS - SC L3 e-Tech RS - SC L3 PR RJ

ŁADOWNOŚĆ NETTO WYWROTU I MASA NADWOZIA

Obciążenie równomiernie rozłożone
Masy podane są orientacyjnie. Tolerancje grubości blach stosowanych przez dostawców stali lub aluminium nie pozwalają nam zagwarantować masy z dokładnością do +/- 10%.

Długość skrzyni *(w mm)*	Długość użytkowa *(w mm)*	Ładowność netto wywrotu *(w tonach)*	Masa nadwozia *(w kg)*
3300	3260	4,42	473

ORAZ AŻ DO 5 LAT GWARANCJI NA NADWOZIE

GWARANCJA 2 LATA

Przy zakupie nadwozia

GWARANCJA 3 LATA

3. rok gratis po zarejestrowaniu nadwozia

GWARANCJA 5 LATA

JPM proponuje wydłużenie gwarancji o 2 lata

JPM, marzec 2026. Zdjęcie ma charakter poglądowy. Firma JPM zastrzega sobie prawo do zmiany niniejszej karty technicznej bez uprzedzenia.