PLATFORMA ALUMINIOWA PODŁOGA DREWNIANA

DMPT6

SC - L2

NADWOZIE

- Podłużnice aluminiowe, grubość 4 mm
- Rama aluminiowa, grubość 3 mm
- Podłoga z sklejki wielowarstwowej antypoślizgowej, grubość 15 mm, impregnowana żywicą fenolową
- Podłoga przykręcana do poprzeczek ceowych 60 mm, rozstaw poprzeczek 440 mm
- Chowane pierścienie mocujące (certyfikowane TÜV DIN EN 12640, 800 daN) zintegrowane w krawędzi burty, stalowe, w rozstawie 880 mm
- Ściana przednia, wysokość 450 mm, aluminiowa, zespawana z platformą
- Słupki tylne aluminiowe, demontowalne, z osadzeniem prostym
- Burty z aluminium anodowanego, grubość 25 mm, opuszczane, demontowalne, zamienne, wysokość 400 mm
- Uchwyty ryglujące zintegrowane w końcówkach burt
- Burta tylna z aluminium anodowanego, wysokość 400 mm
- Krata ochronna kabiny ze stali ocynkowanej, siatkowa (przekrój 4,5 mm), demontowalna, bez wystających rogów
- Błotniki opływowe z polipropylenu, ze wspornikami z surowego aluminium
- Śruby i nakrętki z powłoką cynk-nikiel (5 razy bardziej odporną niż standardowe cynkowanie)
- Stopień składany na burcie tylnej

OPCJE

- Homologowane osłony boczne z aluminium, malowane proszkowo na kolor czarny (seryjnie w N2 i e-Tech, opcja w N1) – **SMOL0**
- Schowek pod platformą (skrzynia w rozstawie osi – dł. 700 × szer. 330 × wys. 350 mm), 8 kg – niezgodny z e-Tech – **BSS00**
- Światła boczne seryjnie w pojazdach >6 m
- Belka przeciwwjazdowa (Triva) z zaczepem mieszanym 35 kg – **RPB00**

WYKOŃCZENIE CZĘŚCIOWO MALOWANE

- Burty boczne i tylna z aluminium anodowanego
- Śrutowanie + podkład proszkowy 60 µm + lakier proszkowy 60 µm w kolorze szarym JPM / RAL 7004 dla uchwytu na drabinę
- Pozostałe elementy w stanie surowym

PLATFORMA ALUMINIOWA PODŁOGA DREWNIANA

DMPT6

SC - L2

GABARYTY / WARIANTY

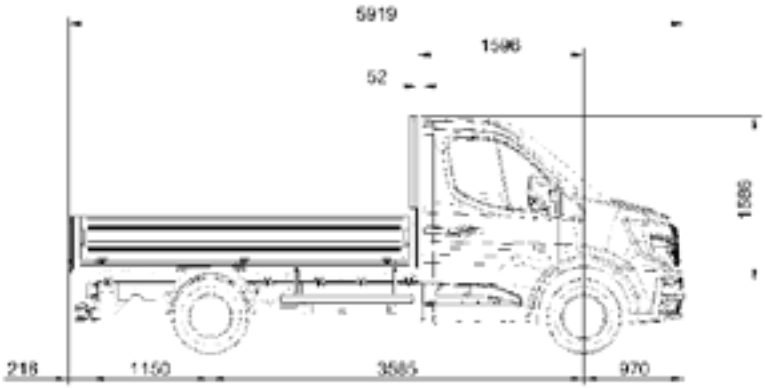

SC L2 TR RS - SC L2 e-Tech RS

MASA NADWOZIA

Masy podane są orientacyjnie. Tolerancje grubości blach stosowanych przez dostawców stali lub aluminium nie pozwalają nam zagwarantować masy z dokładnością do +/- 10%.

Długość platformy *(w mm)*	Długość użytkowa *(w mm)*	Masa nadwozia *(z opcją seryjną)*
3350	3260	245 kg

ORAZ AŻ DO 5 LAT GWARANCJI NA NADWOZIE

GWARANCJA 2 LATA

Przy zakupie nadwozia

GWARANCJA 3 LATA

3. rok gratis po zarejestrowaniu nadwozia

GWARANCJA 5 LATA

JPM proponuje wydłużenie gwarancji o 2 lata

JPM, marzec 2026. Zdjęcie ma charakter poglądowy. Firma JPM zastrzega sobie prawo do zmiany niniejszej karty technicznej bez uprzedzenia.